ETATRON D.S.

Made in Italy

КАТАЛОГ 2014

ДОЗИРУЮЩЕЕ ОБОРУДОВАНИЕ

www.etatron.com.ua

ПРОФИЛЬ КОМПАНИИ

ETATRON D.S. S.p.A - итальянский производитель дозирующего и контрольно-измерительного оборудования, работающий на рынке более 30 лет.

ETATRON D.S. S.p.A разрабатывает и производит широкий спектр дозирующих насосов и анализаторов жидкости, которые предназначены для большинства установок дозации химических реагентов и систем анализа.
В компании работает команда инженеров, готовых предложить решения для дозирования и контроля любых химических веществ.

Производственные мощности завода в Риме (Италия) сопровождают все этапы производства, сборку и тестирование всего оборудования, каждый насос подвергается тщательной проверке и поставляется с монтажным комплектом.
В 2009 году было произведено более 200 000 насосов, что очередной раз подтвердило позиции ETATRON D.S. как одного из европейских лидеров в области производства соленоидных мембранных насосов, экспортирующих свою продукцию по всему миру через широкую сеть представительств и дистрибьюторов. Вся продукция, поставляемая ETATRON D.S., производится в соответствии с сертификатом **ISO 9001:2008** и в соответствии с нормами CE и поставляются на условиях 2-х летней гарантии.

Широкий выбор материалов изготовления, включающий в себя PP, PVDF, PVC, AISI316, HASTALLOY, а также служба технической поддержки завода, обладающая большим опытом и знаниями в области промышленных установок, позволяют решить все вопросы по грамотному подбору оборудования и его химической совместимости.
Компания ETATRON D.S. с ответственностью относится к вопросу охраны окружающей среды, придерживается всех международных стандартов в области поставок, производства и утилизации материалов. Все оборудование полностью соответствует директивам WEEE и RoHS – при разработке новой продукции учитывается возможность повторного использования по завершении срока службы.

Вам необходима стандартная работа в ручном режиме или управление процессом в пропорциональном режиме через анализатор жидкости – ETATRON D.S. поможет Вам.

Являясь поставщиком оборудования в большинство областей (подготовка питьевой воды, очистка сточных вод, дезинфекция воды в бассейнах и аквапарках, химическом производстве и сельском хозяйстве) ETATRON D.S. накопил огромный опыт для решения Ваших задач.

ХАРАКТЕРИСТИКИ И ПРЕИМУЩЕСТВА

Мембранные соленоидные насосы ETATRON D.S. используются для подачи различных реагентов. Данный эффект достигается с помощью электромагнитного поля соленоида. При движении плунжера вперед (под воздействием электромагнитного поля) возникает давление на мембрану насоса, при этом происходит выброс жидкости через клапан сброса головки насоса. После окончания воздействия электромагнитного поля – мембрана возвращается в исходное положение, создавая вакуум в головке насоса, при этом происходит забор жидкости через заборный клапан насоса и цикл повторяется. Принцип работы соленоидного насоса очень прост, при этом насос не требует смазки, что сводит процесс обслуживания практически к нулю. Материалы, используемые для изготовления насосов, делают возможным дозирование агрессивных жидкостей.

ЗАЛИПАЮЩИЕ (ГУБЧАТЫЕ) КЛАПАНА

Некоторые мембранные соленоидные насосы ETATRON D.S. комплектуются залипающими невозвратными клапанами, по запатентованной технологии.

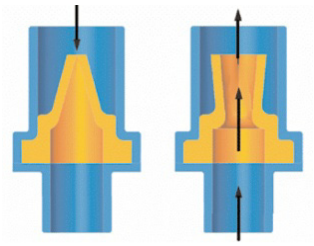

Принцип работы залипающего клапана прост, при давлении снизу «губа» клапана открывается и позволяет жидкости пройти через него. При дальнейшем увеличении давления или потока, «губа» открывается сильнее, что увеличивает подачу. Клапан рассчитан на подачу реагента с небольшим количеством примесей. Залипающий клапан разработан для эффективной, тихой и качественной работы. Простой дизайн означает, что не происходит движения механических частей и как следствие износа и заклинивания. Основное преимущество залипающих клапанов относительно других невозвратных клапанов состоит в том, что данные клапана не требуют дополнительной герметизации и действуют в качестве прокладки.

ГОЛОВКИ НАСОСОВ И ШАРОВЫЕ КЛАПАНА

Головка насоса является одной из основных его частей. Она предназначена не только для подачи определенного объема реагента, но должна быть стойкой к агрессивным средам.

ETATRON D.S. производит головки из большого количества материалов, таких как: ПП, ПВХ, Тефлон, PVDF, н/ст AISI 316, Плексиглас. Некоторые головки снабжены клапаном стравливания воздуха, который позволяет производить ручную закачку/слив головки, а также стравливать воздух, накапливающийся в головке в процессе работы.

В ассортименте представлены головки с различными клапанами (залипающими, шаровыми и подпружиненными), выполненные из н/ст AISI 316 и Керамики.

Доступны новые головки из PVDF с ручным/автоматическим клапаном стравливания воздуха и двойными шаровыми клапанами из Керамики.

МЕМБРАНЫ ИЗ ТЕФЛОНА (PTFE)

ВАЖНО! ETATRON D.S. не использует мембраны с покрытием из Тефлона в производстве своих насосов!

ВНИМАНИЕ! Все мембраны дозирующих насосов ETATRON D.S. изготавливаются из литого Тефлона (PTFE)!

R/C - РЕГУЛИРОВКА ДЛИНЫ ХОДА ПЛУНЖЕРА ДЛЯ НАСОСОВ ГОРИЗОНТАЛЬНОГО КРЕПЛЕНИЯ (DLXB)

Производительность дозирующих насосов определяется двумя основными параметрами: объемом впрыска и частотой импульсов.

Длина хода плунжера (R/C) регулирует объем импульсов, что обеспечивает более точную регулировку производительности насоса, в особенности, что касается малых доз дозирования. Объем каждого импульса регулируется механически – ходом плунжера, который в свою очередь регулирует смещение мембраны. Регулировка длины хода плунжера осуществляется в диапазоне 0-100% и производится при помощи ручки регулировки, расположенной на задней крышке дозирующего насоса. На практике, для стабильной работы, применяется рабочий диапазон 20-100%.

Ручка регулировки объема импульса защищена от случайных поворотов, для изменения объема впрыска, необходимо надавить на нее, а затем повернуть до требуемого значения в процентном выражении.

ЭЛЕКТРОПИТАНИЕ

Все соленоидные насосы ETATRON D.S. имеют мультичастоту 50/60Гц.

Насосы могут поставляться с напряжением 230/240V, 115V, 24 или 12V DC

КЛАСС ЗАЩИТЫ IP65

Все соленоидные насосы ETATRON D.S. имеют класс защиты IP65, поэтому они защищены от пыли и брызг (в любом случае, не рекомендуется наружное применение).

СЕРТИФИКАЦИЯ

Вся продукция, выпускаемая ETATRON D.S. соответствует нормам CE.

ПРЕИМУЩЕСТВА НАСОСОВ ДОЗАТОРОВ ETATRON D.S.:

- Высокая надежность
- Экономичность
- Наилучшее соотношение по показателю – ЦЕНА/КАЧЕСТВО
- Стабильная работа
- Простота управления и программирования
- Аналоговое и микропроцессорное управление
- Различные варианты установки
- Универсальность
- Огромная область применения

ОБЛАСТЬ ПРИМЕНЕНИЯ ДОЗИРУЮЩИХ НАСОСОВ:

Благодаря своей простоте, экономичности, надежности и сравнительно невысокой стоимости, дозирующие насосы ETATRON используются в многочисленных процессах химических производств, подготовки и обработки воды (водоподготовка, очистка промышленных стоков, обеззараживание воды в плавательных бассейнах, дозация различных присадок, добавок, ароматизаторов, в системах охлаждения и оборотного водоснабжения) и пр.

На сегодняшний день, без дозирующих насосов не обойтись в теплоэнергетики, в системах хозяйственно-питьевого водоснабжения, сельском хозяйстве, пищевой и химической промышленности, жилищно-коммунальном хозяйстве, производстве напитков, гальванических производствах и т.д.

СОДЕРЖАНИЕ

МЕМБРАННЫЕ ДОЗИРУЮЩИЕ НАСОСЫ
Мембранные соленоидные дозирующие насосы серий: eOne, DLX, DLXB, BT, HF, PKX | 7

ПЕРИСТАЛЬТИЧЕСКИЕ (ШЛАНГОВЫЕ) НАСОСЫ
Перистальтические дозирующие насосы серий: ePool, F, B, BH3-V, BIOCLEAN CONTROL | 33

КОНТРОЛЛЕРЫ
Анализаторы жидкости (контроллеры) для контроля и измерения уровней pH, RedOx, хлора и электропроводности: eControl, eSelect, AG SELECT | 44

СИСТЕМЫ АВТОМАТИЧЕСКОГО ДОЗИРОВАНИЯ И КОНТРОЛЯ
Системы дозирования и контроля с возможностью изменения конфигураций: POOL GUARD, ePHOTON. | 48

ДАТЧИКИ
Датчики pH, RedOx (ОВП), хлора, электропроводности (CD), температуры. Погружные датчики уровня реагента, датчики выходного потока и пр. | 74

ИМПУЛЬСНЫЕ РАСХОДОМЕРЫ
Резьбовые и фланцевые импульсные расходомеры для систем дозирования | 82

МИКСЕРЫ (МЕШАЛКИ)
Миксеры электрические (высокооборотные/низкооборотные), ручные мешалки для перемешивания жидкостей, серий: AF, AGV, AGR, AGT MANUALE | 83

РЕЗЕРВУАРЫ (ЕМКОСТИ)
Емкости из полиэтилена объемом: 60 / 108 / 230 / 315 / 530 / 1040 л. Защитные поддоны, суппорта (пластины) для монтажа на емкость миксеров и/или дозирующих насосов | 85

ПРОМЫШЛЕННЫЕ ДОЗИРОВОЧНЫЕ НАСОСЫ
Плунжерные насосы серий: ST, P, производительностью от 5 до 1027 л/ч; Мембранные насосы серии: STD, D, от 2 л/ч (280 бар) до 7000 л/ч (10 бар) | 86

ETATRON D.S.

ПРОМЫШЛЕННЫЕ НАСОСЫ ДОЗАТОРЫ

Расшифровка кода (артикула) 86

ПЛУНЖЕРНЫЕ НАСОСЫ

Серия ST-P 88

Серия P 89

МЕМБРАННЫЕ НАСОСЫ

Серия ST-D 91

Серия D 92

СЕРИЯ НАСОСА

A	MINI серия: ST-P или ST-D
B	Серия STANDART: D (мембранный) или P (плунжерный)

ТИП НАСОСА

P	Плунжерный
D	Мембранный

НОМИНАЛЬНАЯ ПРОИЗВОДИТЕЛЬНОСТЬ

#	#	#	#	л/ч

ВОЗМОЖНЫЕ КОНФИГУРАЦИИ ПРОТОЧНОЙ ЧАСТИ НАСОСА

		головка насоса и соединения	плунжер	мембрана	прокладки плунжера	прокладки клапанов	седло клапана	шаровой клапан
A	A	AISI 316L	AISI 316L	PTFE / NBR	NBR	NBR	PVDF	AISI 316L
A	I	AISI 316L	AISI 316L	PTFE / NBR	EPDM	EPDM	PVDF	AISI 316L
A	P	AISI 316L	AISI 316L	PTFE / NBR	FPM	FPM	PVDF	AISI 316L
A	T	AISI 316L	AISI 316L	N/A	PTFE/AISI 316L	FPM	PVDF	AISI 316L
B	A	PVC	CERAMIC	PTFE / NBR	FPM	FPM	PVC	CERAMIC
B	B	PVC/Metal plate	CERAMIC	PTFE / NBR	FPM	FPM	PVC	CERAMIC
B	D	PVC	CERAMIC	PTFE / NBR	NBR	NBR	PVC	CERAMIC
B	I	PVC	CERAMIC	PTFE / NBR	EPDM	EPDM	PVC	CERAMIC
B	P	PVC	AISI 316L	PTFE / NBR	FPM	FPM	PVC	AISI 316L
B	T	PVC	N/A	PTFE / NBR	FPM	FPM	PVC	PTFE
C	A	PP (only ST-D)	N/A	PTFE	FPM	FPM	PVC	CERAMIC
C	D	PP (only ST-D)	N/A	PTFE	NBR	NBR	PVC	CERAMIC
C	I	PP (only ST-D)	N/A	PTFE	EPDM	EPDM	PVC	CERAMIC
C	P	PP (only ST-D)	N/A	PTFE	FPM	FPM	PVC	AISI 316L
C	T	PP (only ST-D)	N/A	PTFE	FPM	FPM	PVC	PTFE
S	A	PVDF	CERAMIC	PTFE / NBR	FPM	FPM	PVDF	CERAMIC
S	I	PVDF	CERAMIC	PTFE / NBR	EPDM	EPDM	PVDF	CERAMIC
T	A	PTFE	CERAMIC	PTFE / NBR	FPM	FPM	PVDF	CERAMIC

ТИПЫ КЛАПАНОВ

0	Стандартное исполнение клапанов
1	Исполнение с NPT фитингом
2	Двойные шаровые клапана AISI 316L
6	Увеличенный размер шарового клапана 3/4" - 1"
7	Увеличенный размер шарового клапана 1/2" - 3/4"

ТИП ДВИГАТЕЛЯ

N	Без двигателя
0	3 фазы – 230/400 V 50 Hz – 275/480 V 60 Hz / стандартное исполнение
1	1 фаза – 230 V 50 Hz
2	1 фаза – 110 V 60 Hz
3	1 фаза – 110 V 50 Hz
4	1 фаза – 230 V 60 Hz
5	Direct Current – 12 V
7	3 фазы – 575 V 60 Hz
8	3 фазы – 208 V 60 Hz
9	3 фазы – 660 V 60 Hz
A	3 фазы – 600 V 60 Hz
B	3 фазы – 220-240V/380-420V 50 Hz; 440-480V 60 Hz
C	3 фазы – 220-380 V 60 Hz

МОЩНОСТЬ ДВИГАТЕЛЯ

N	Без двигателя
0	0,25 kW – 4 poles – IP 55 – F / стандартный двигатель
1	0,18 kW – 4 poles – IP 55 – F / стандартный двигатель
2	0,25 kW – 4 poles – IP 55 – F / тропикостойкое исполнение
3	0,18 kW – 4 poles – IP 65
4	0,25 kW – 6 poles – IP 55 - F
5	0,25 kW – 4 poles – IP 55 – F customized
6	0,37 kW – 4 poles – IP 55 – F / стандартный двигатель
7	0,55 kW – 4 poles – IP 55 – F / стандартный двигатель
8	0,30 kW – IP 55 – F (DC Motor)
9	0,75 kW – 4 poles – IP 55 – F / стандартный двигатель
A	0,37 kW – 4 poles – IP 55 – F / тропикостойкое исполнение
B	0,25 kW – 4 poles – IP 55 – F UL/CSA
C	0,18 kW – 4 poles – IP 55 – F UL/CSA
D	0,55 kW – 4 poles – IP 55 – F / тропикостойкое исполнение
E	0,75 kW – 4 poles – IP 55 – F / тропикостойкое исполнение
F	0,18 kW – 4 poles – IP 55 – F / тропикостойкое исполнение
G	0,18 kW – 4 poles – IP 55 – F / двигатель с самовентиляцией
H	0,25 kW – 4 poles – IP 55 – F / двигатель с самовентиляцией
L	0,55 kW – 4 poles – IP 55 – F / двигатель с самовентиляцией
M	0,37 kW – 4 poles – IP 55 – F / двигатель с самовентиляцией
Q	0,75 kW – 4 poles – IP 55 – F / двигатель с самовентиляцией
R	

КОНТРОЛЬ ПРОИЗВОДИТЕЛЬНОСТИ

0	Ручная регулировка
E	Сервомотор 4-20 mA
I	Инвертор

ИНДИВИДУАЛЬНОЕ ИСПОЛНЕНИЕ

0	Стандартное исполнение
A÷Z	Исполнение по индивидуальному заказу

B	P	0	2	5	6	A	A	0	0	0	0	0	– ПРИМЕР КОДА (АРТИКУЛА) ДОЗИРОВОЧНОГО НАСОСА

Сокращения: AISI 316L – н/ст марки AISI 316L; **CERAMIC** – Керамика; **PVC** – ПВХ; **PVC/Metal plate** – ПВХ усиленный пластиной; **PVDF** – ПВДФ; **PTFE** – Тефлон; **FPM** –Витон®; **EPDM** – Дютрал®; **NBR** – Нитрил

ПЛУНЖЕРНЫЕ ДОЗИРОВОЧНЫЕ НАСОСЫ СЕРИЙ «ST-P» и «P»

P – серия плунжерных насосов

серия мини плунжерных насосы – **ST-P**

КРАТКОЕ ОПИСАНИЕ

- Высокоточное возвратно-поступательное движение плунжера насоса
- Высокая производительность и противодавление
- Ручная регулировка длины хода пистона 0-20 мм
- Различные материалы проточной части головки, позволяют использовать насос с различными химическими реагентами

Применение плунжерных насосов:
— когда необходимо повышенное противодавление
— дозируемая жидкость не является абразивной и не содержит нерастворимых частиц
— дозируемая жидкость не является вязкой

ТЕХНИЧЕСКИЕ ХАРАКТЕРИСТИКИ

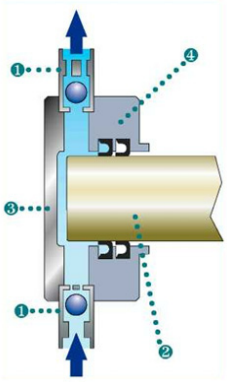

ГОЛОВКА НАСОСА

- Стандартный материал головки насоса н/ст AISI 316L (AA) или ПВХ (BA)
- Головки из другого материала поставляются под заказ
- Шаровые клапана (одинарные или двойные), разработанные для простоты обслуживания с легким доступом
- Стандартные соединения – наружная резьба
- Фланцевые соединения изготавливаются под заказ
- Материал сальников плунжера – Нитрил, Витон, по дополнительному запросу – Тефлон

СОСТАВ ГОЛОВКИ НАСОСА

1. Клапана
2. Плунжер
3. Головка насоса
4. Защита головки

МАТЕРИАЛЫ ГОЛОВКИ НАСОСА

Стандартные конфигурации головок насосов:
• Конфигурация AA: н/ст AISI 316
• Конфигурация BA: ПВХ

ST-P

ПЛУНЖЕРНЫЕ ДОЗИРОВОЧНЫЕ НАСОСЫ СЕРИИ «ST-P»

варианты исполнения: AISI 316L / PVC / PVDF

ST-P AA

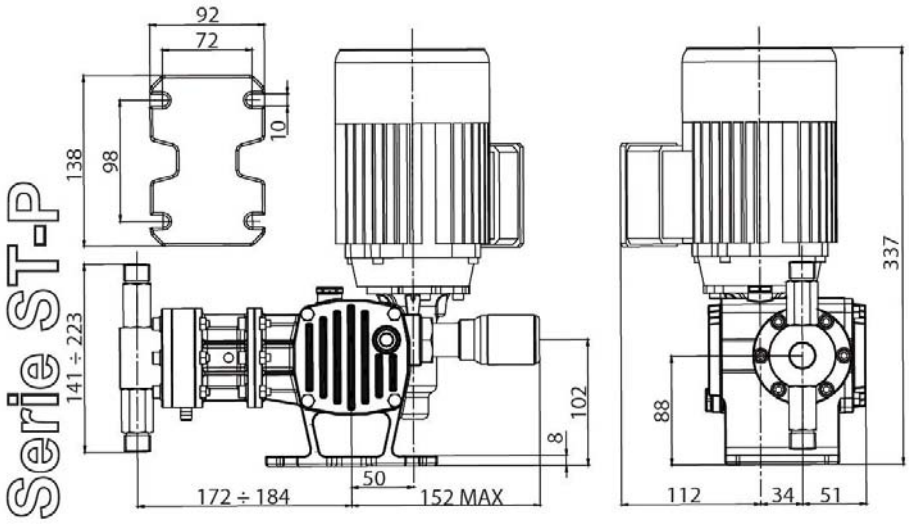

ST-P

- **КОНФИГУРАЦИЯ АА** — головка насоса — н/ст AISI 316L, плунжер — н/ст AISI 316L
- **КОНФИГУРАЦИЯ ВА** — головка насоса — ПВХ, плунжер — Керамика

Артикул	Производительность л/час		Напор **AISI**, бар		Напор **PVC**, бар		Частота хода в минуту		Длина хода пистона	Диаметр плунжера	Мощность	**Цена, €**	
	50 Hz	60 Hz	50 Hz	60 Hz	50 Hz	60 Hz	50 Hz	60 Hz	мм	мм	Kw	**AA**	**BA**
AP0006**00100	6	7	20	20	10	10	60	72	9.3	Ø16	0,18	905	815
AP0011**00100	11	13	20	20	10	10	60	72	15				
AP0013**00100	13	-	20	-	10	-	120	-	9.3				
AP0018**00100	18	-	20	-	10	-	120	-	12.3				
AP0022**00100	22	-	20	-	10	-	120	-	15				
AP0023**00100	23	28	13,5	11	10	10	60	72	9.3	Ø30	0,18	905	815
AP0039**00100	39	47	13,5	11	10	10	60	72	15				
AP0046**00100	46	-	10	-	10	-	120	-	9.3				
AP0064**00100	64	-	10	-	10	-	120	-	12.3				
AP0077**00100	77	-	10	-	10	-	120	-	15				
AP0058**00100	58	70	4.5	4	4.5	4	60	72	9.3	Ø48	0,18	1120	1105
AP0095**00100	95	114	4.5	4	4.5	4	60	72	15				
AP0116**00100	116	-	3.5	-	3.5	-	120	-	9.3				
AP0157**00100	157	-	3.5	-	3.5	-	120	-	12.3				
AP0190**00100	190	-	3.5	-	3.5	-	120	-	15				

P

ПЛУНЖЕРНЫЕ ДОЗИРОВОЧНЫЕ НАСОСЫ СЕРИИ «P»

варианты исполнения: AISI 316L / PVC / PVDF

P AA

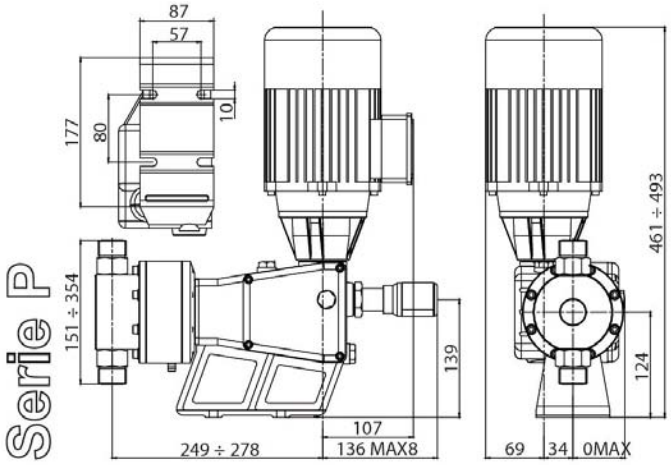

P

- **КОНФИГУРАЦИЯ AA** — головка насоса — н/ст AISI 316L, плунжер — н/ст AISI 316L
- **КОНФИГУРАЦИЯ BA** — головка насоса — ПВХ, плунжер — Керамика

Артикул	Производительность л/час		Напор **AISI**, бар		Напор **PVC**, бар		Частота хода в минуту		Длина хода пистона	Диаметр плунжера	Мощность	**Цена, €**	
	50 Hz	60 Hz	50 Hz	60 Hz	50 Hz	60 Hz	50 Hz	60 Hz	мм	мм	Kw	**AA**	**BA**
BP0014**00000	14	17	25	25	-	-	60	72	20				
BP0024**00000	24	29	25	25	-	-	103	122	20	16	0.25	1330	-
BP0029**00000	29	-	25	-	-	-	120	-	20				
BP0034**00000	34	41	20	20	10	10	60	72	13				
BP0052**00000	52	63	20	20	10	10	60	72	20				
BP0066**00000	66	78	20	18	10	10	103	122	14,5	30	0.25	1145	1145
BP0088**00000	88	106	20	18	10	10	103	122	20				
BP0103**00000	103	-	18	-	10	-	120	-	20				
BP0083**00000	83	100	12	9,5	10	9,5	60	72	13				
BP0128**00000	128	153	12	9,5	10	9,5	60	72	20				
BP0158**00000	158	188	9	7,5	9	7,5	103	122	14,5	48	0.25	1225	1230
BP0220**00000	220	260	9	7,5	9	7,5	103	122	20				
BP0256**00000	256	-	7,5	-	7,5	-	120	-	20				
BP0163**00000	163	196	6	5	6	5	60	72	13				
BP0251**00000	251	302	6	5	6	5	60	72	20				
BP0312**00000	312	374	4,5	3,5	4,5	3,5	103	122	14,5	67	0.25	1480	1470
BP0431**00000	431	512	4,5	3,5	4,5	3,5	103	122	20				
BP0503**00000	503	-	3,5	-	3,5	-	120	-	20				
BP0083**00600	83	100	18	14,5	10	10	60	72	13				
BP0128**00600	128	153	18	14,5	10	10	60	72	20				
BP0158**00600	158	188	16	13	10	10	103	122	14,5	48	0.37	1280	1285
BP0220**00600	220	260	16	13	10	10	103	122	20				
BP0256**00600	256	-	13	-	10	-	120	-	20				
BP0163**00600	163	196	9	7,5	9	7,5	60	72	13				
BP0251**00600	251	302	9	7,5	9	7,5	60	72	20				
BP0312**00600	312	374	7	5,5	7	5,5	103	122	14,5	67	0.37	1535	1520
BP0431**00600	431	512	7	5,5	7	5,5	103	122	20				
BP0503**00600	503	-	6	-	6	-	120	-	20				
BP0251**00700	251	302	11	9,5	10	9,5	60	72					
BP0431**00700	431	512	9	8	9	8	103	122	20	67	0.55	2055	1870
BP0503**00700	503	-	8	-	8	-	120	-					
BP0513**00700	513	614	5,5	4,5	5,5	4,5	60	72				2205	1955
BP0838**00700	838	1004	4	3	4	3	103	122	20	95	0.55	2370	2115
BP1027**00700	1027	-	3	-	3	-	120	-				2480	2230
BP0251**00900	251	302	19	17,5	10	10	60	72					
BP0431**00900	431	512	16,5	14,5	10	10	103	122	20	67	0.75	2155	2025
BP0503**00900	503	-	14,5	-	10	-	120	-					
BP0513**00900	513	614	12	10	10	10	60	72				2280	2115
BP0838**00900	838	1004	8	6,5	8	6,5	103	122	20	95	0.75	2450	2255
BP1027**00900	1027	-	6,5	-	6,5	-	120	-				2555	2305

МЕМБРАННЫЕ ДОЗИРОВОЧНЫЕ НАСОСЫ СЕРИЙ «ST-D» и «D»

D – серия мембранных насосов

серия мини мембранных насосы – **ST-D**

КРАТКОЕ ОПИСАНИЕ

- Высокоточное возвратно-поступательное движение плунжера насоса
- Высокая производительность и противодавление
- Ручная регулировка длины хода пистона 0-20 мм
- Различные материалы проточной части головки, позволяют использовать насос с различными химическими реагентами

Применение мембранных насосов:
— когда необходимо повышенное противодавление
— дозируемая жидкость является абразивной или содержит нерастворимые частицы
— дозируются вязкие жидкости (при небольшой длине хода пистона, max. 60 ходов в минуту)

ТЕХНИЧЕСКИЕ ХАРАКТЕРИСТИКИ

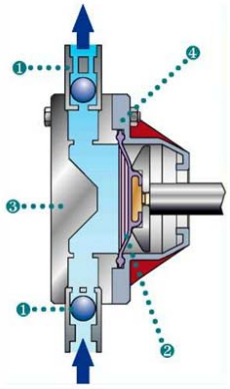

ГОЛОВКА НАСОСА

- Стандартный материал головки насоса н/ст AISI 316L (AA) или ПВХ (BA)
- Головки из другого материала поставляются под заказ
- Шаровые клапана (одинарные или двойные), разработанные для простоты обслуживания с легким доступом
- Стандартные соединения – наружная резьба
- Фланцевые соединения изготавливаются под заказ
- Материал сальников плунжера – Нитрил, Витон, по дополнительному запросу – Тефлон

СОСТАВ ГОЛОВКИ НАСОСА

1. Клапана
2. Мембрана
3. Головка насоса
4. Защита головки

МАТЕРИАЛЫ ГОЛОВКИ НАСОСА

Стандартные конфигурации головок насосов:
• Конфигурация AA: н/ст AISI 316
• Конфигурация CA: PP

ST-D

МЕМБРАННЫЕ ДОЗИРОВОЧНЫЕ НАСОСЫ СЕРИИ «ST-D»

варианты исполнения: AISI 316L / PVC / PVDF

ST-D CA

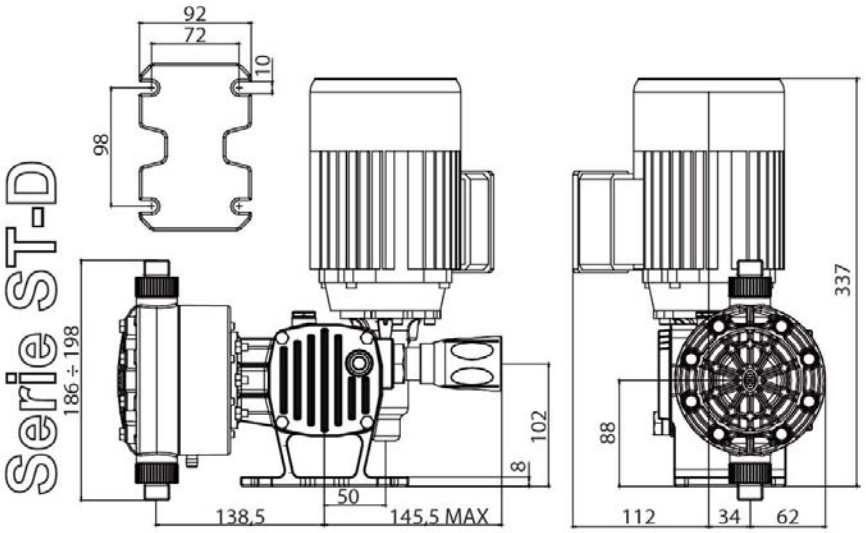

ST-D

- **КОНФИГУРАЦИЯ АА** — головка насоса — н/ст AISI 316L, плунжер — н/ст AISI 316L
- **КОНФИГУРАЦИЯ СА** — головка насоса — PP, плунжер — Керамика

Артикул	Производительность л/час		Напор AISI, бар		Напор PVC, бар		Частота хода в минуту		Длина хода пистона	Диаметр плунжера	Мощность	Цена, €	
	50 Hz	60 Hz	50 Hz	60 Hz	50 Hz	60 Hz	50 Hz	60 Hz	мм	мм	Kw	AA	CA
AD0010 ** 00100	10	12	14	14	14	14	60	72	2.6	50	0.18	915	720
AD0016 ** 00100	16	19	14	14	14	14	60	72	4				
AD0021 ** 00100	21	25	14	12	14	12	120	144	2.6				
AD0027 ** 00100	27	32	14	12	14	12	120	144	3.1				
AD0033 ** 00100	33	40	14	12	14	12	120	144	4				
AD0019 ** 00100	19	23	11	11	11	11	60	72	2.6	67	0.18	930	735
AD0030 ** 00100	30	36	11	11	11	11	60	72	4				
AD0039 ** 00100	39	47	11	10	11	10	120	144	2.6				
AD0051 ** 00100	51	61	11	10	11	10	120	144	3.1				
AD0060 ** 00100	60	72	11	10	11	10	120	144	4				
AD0041 ** 00100	41	49	7.5	6.5	7.5	6.5	60	72	2.6	85	0.18	940	745
AD0061 ** 00100	61	73	7	6.5	7	6.5	60	72	4				
AD0084 ** 00100	84	101	6	5	6	5	120	144	2.6				
AD0104 ** 00100	104	125	6	5	6	5	120	144	3.1				
AD0123 ** 00100	123	148	6	5	6	5	120	144	4				

D

МЕМБРАННЫЕ ДОЗИРОВОЧНЫЕ НАСОСЫ СЕРИИ «D»

варианты исполнения: AISI 316L / PVC / PVDF

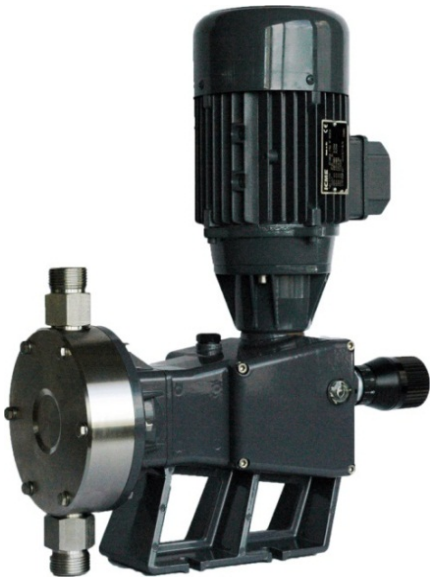

D AA

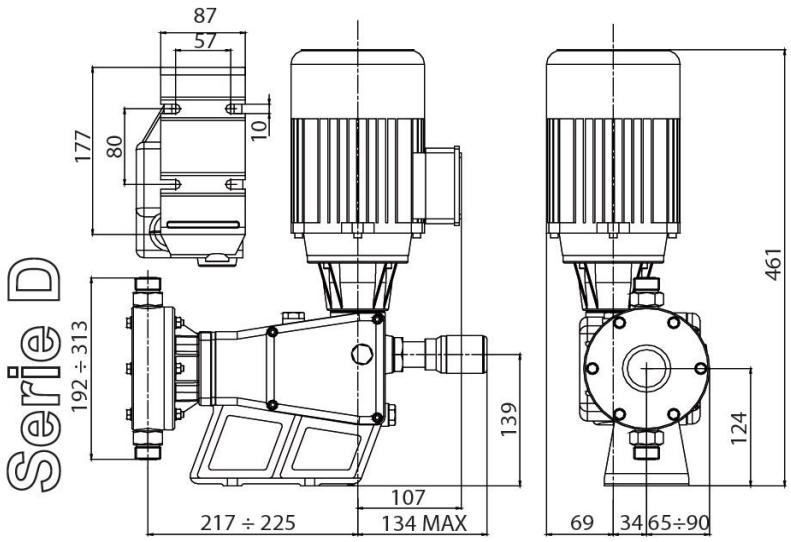

D

- **КОНФИГУРАЦИЯ АА** — головка насоса — н/ст AISI 316L
- **КОНФИГУРАЦИЯ ВА** — головка насоса — ПВХ

Артикул	Производительность л/час		Напор AISI, бар		Напор PVC, бар		Частота хода в минуту		Длина хода пистона	Диаметр плунжера	Мощность	Цена, €	
	50 Hz	60 Hz	50 Hz	60 Hz	50 Hz	60 Hz	50 Hz	60 Hz	мм	мм	Kw	AA	BA
BD0056**00000 BD0079**00000 BD0113**00000 BD0135**00000 BD0158**00000	56 79 113 135 158	67 95 136 162 -	12 12 10 10 8	11 11 8 8 -	10 10 10 10 8	10 10 8 8 -	60 60 103 103 120	72 72 122 122 -	7.9 10 8.5 10 10	75	0.25	1220	1150
BD0104**00000 BD0150**00000 BD0209**00000 BD0257**00000 BD0300**00000	104 150 209 257 300	125 180 251 308 -	7.5 7.5 6 6 5	6 6 5 5 -	7.5 7.5 6 6 5	6 6 5 5 -	60 60 103 103 120	72 72 122 122 -	7.9 10 8.5 10 10	95	0.25	1600	1135
BD0188**00000 BD0278**00000 BD0420**00000 BD0478**00000 BD0535**00000	188 278 420 478 535	226 334 504 574 -	3.5 3.5 2.5 2.5 2	3 3 2 2 -	3.5 3.5 2.5 2.5 2	3 3 2 2 -	60 60 103 103 120	72 72 122 122 -	7.9 10 8.5 10 10	115	0.25	1680	1315
BD0188**00600 BD0278**00600 BD0420**00600 BD0478**00600 BD0535**00600	188 278 420 478 535	226 334 504 574 -	4 4 3 3 2.5	3.5 3.5 2.5 2.5 -	4 4 3 3 2.5	3.5 3.5 2.5 2.5 -	60 60 103 103 120	72 72 122 122 -	7.9 10 8.5 10 10	115	0.37	1735	1375